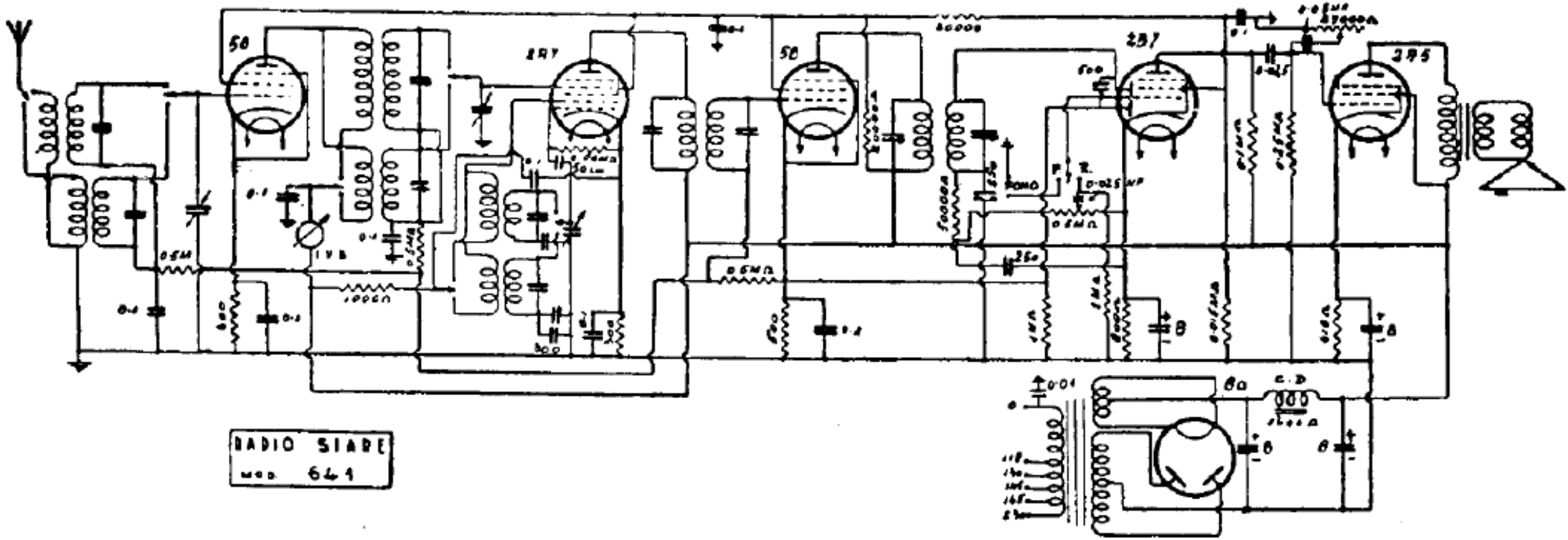

RADIO SIARE — Modelli: « 641 A, 641 B e 641 C ». - Produzione 1934 - Media frequenza: 450 kc